PIEDS FIXE ALUMINIUM *ECOFIX*

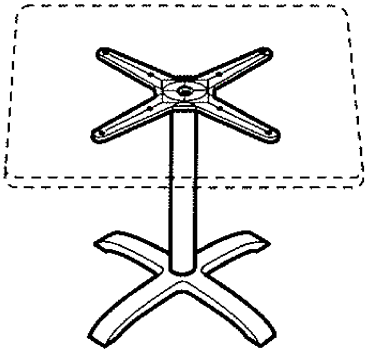

Dimensions produit	
Hauteur totale :	71 cm
Base :	44 X 44 cm
Diam. tube :	6 cm
Ep. Tube :	1,5 mm
Poids total :	**7,6 kg (leste 4 kg)**

Gris Aluminium **Noir**

Piétement fixe en aluminium à usage EXTERIEUR

Descriptif technique :

Piétement fixe en fonte d'aluminium, recouvert d'une peinture poudre thermodurcissable AKZO NOBEL à base de résines polyester

Cette peinture, fréquemment utilisée dans le dommaine industriel, lui confére une très bonne résistance mécanique (résistance aux chocs) et tenue aux intempéries (résistance à la corrosion jusqu'à 1500 h)

Le tube central possède un système de double indexation évitant les mouvements de rotation du plateau et garantissant le même alignement des plateaux sur chaque pieds d'une terrasse.

La base est équipée de 4 tampons en aluminium et acier inoxydable, réglables en hauteur.

Visserie : l'integralité de la visserie fournie est en acier inoxydable ou recouverte d'un traitement spécifique lui donnant une très bonne résistance à la corrosion.

Conditionnement : emballage carton unitaire

Pied vendu seul, adaptable sur la majorité des plateaux intérieurs et extérieurs disponibles sur le marché.

Préconisé avec les nouveaux plateaux stratifiés et Compact extérieurs, agglomérés intérieurs, de la gamme Grosfillex

Visseries plateaux fournies avec le piétement

Référence UC	EAN Code	Libellé Long commercial	PCB
55740009	3100038119815	PIED ALU ECOFIX NON RABAT GRIS	1
55740017	3100038130285	PIED ALU ECOFIX NON RABAT NOIR	1

Un système conçu et fabriqué en France, garantie 10 ans, jusqu'à 1500 heures de test en brouillard salin, les vis sont inox, les tubes et plateaux sont en aluminium, les tissus et bandes sont en polyester, les mousses sont en polyuréthane, les dossiers et assises sont en polypropylène, les pieds sont en aluminium, les tubes sont en acier galvanisé, les plateaux sont en stratifié HPL, les tissus