BASE PARASOL BLANC 30 KG

[new]

Dimensions produit (cm)	
Diamètre :	50,00
Hauteur :	7,00

Poids (kg)	30

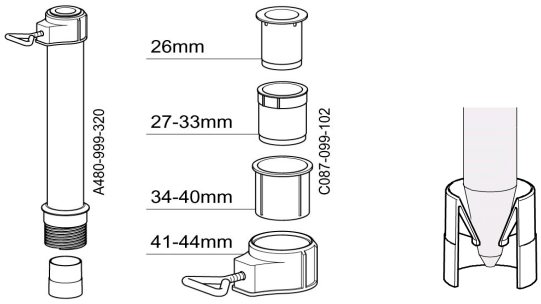

coloris BLANC

Base de parasol ronde, diamètre 50 cm. Poids : 30 kg.
Système de blocage du mât par vis de serrage équipée d'un bouchon de protection
Socle en béton recouvert de polypropylène traité anti UV avec support intérieur conique
Tube en aluminium laqué blanc avec adaptateurs pour mâts de parasols diamètres 26-44 mm

Conditionnement : emballage carton, livré à l'unité

Base parasol adaptée aux modèles Plage et Piscine de la gamme *Grosfillex*

Référence UC	EAN Code	Libellé Long commercial	PCB
47108004	3100038110997	BASE PARASOL BLANC 30 KG	1

Une utilisation conforme implique le respect des consignes d'entretien et de montage ainsi que le respect des caractéristiques techniques. Grosfillex ne saurait être tenu responsable en cas de blessures ou de dommages consécutifs à une utilisation non conforme à la destination du produit ou à un montage incorrect. Les photos ne sont pas contractuelles et les indications mentionnées dans le dépliant peuvent avoir subi des modifications sans préavis.